丸形フランジサポート

Serie **UCFC/C**

ご要望に応じて対応：青色 Ral 5015 ポリプロピレン製カバー。

ご要望に応じて対応：橙色 Ral 2004 ポリプロピレン製カバー。

ご要望に応じて対応：赤色 Ral 3000 ポリプロピレン製カバー。

ロングライフ軸受: 耐用期間終了まで潤滑。

NEW

軸受の総合的な保護

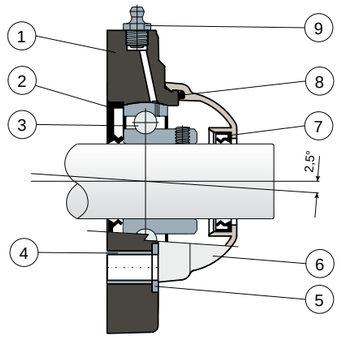

1) 黒色、白色、ガラス繊維強化ポリアミド製軸受箱外側本体。
2) NBRゴムを使用した回転軸向け背面シールパッキン。
3) クロム鋼またはAISI 440のステンレス鋼を使用した軸受。
4) AISI 304のステンレス鋼を使用した固定補強スペーサー。
5) UNI 6592サポートウォッシャーにはAISI 304のステンレス鋼を使用。
6) ポリプロピレン製の保護カバー（灰色 RAL 7042）。
7) NBRゴムを使用した回転軸向けの前面シールパッキン。
8) NBRゴム製Oリング
9) ニッケルめっき真鍮製1/8管用ねじ山付きストレートタイプグリーサー(ロングライフ軸受付きのバージョンは除外)。

注記：ロングライフバージョンでは、グリースガンは含まれておらず、潤滑経路はゴムキャップで保護されています。

軸受箱の寸法はISO 3228規格に適合
軸の調心の最大角度誤差は2.5°。
詳細は弊社の技術営業部門（Ufficio Tecnico commerciale）までお問い合わせください。

材質: 黒色、白色、ガラス繊維強化ポリアミド製軸受箱外側本体。軸受にはクロム鋼またはステンレス鋼を使用。グリースニップルにはニッケルめっき真鍮を使用。補強ブシュおよびワッシャにはAISI 304のステンレス鋼を使用。OリングおよびパッキンにはNBRゴムを使用。保護カバーには灰色 RAL 7042のポリプロピレンを使用。
特長: 軸受を外的要因から完全に保護。ショルダーのない軸の取り付け。軸の調心の最大角度誤差は2.5°。
パッケージ内個数: 8個。
ご要望に応じて対応：ポリプロピレン + FV製サポートを使用したものや抗菌のもの。クロムめっき鋼製ベアリング使用の偏心カラー固定用部品付きブラケット。保護カバーに他の色を使用したり、独自のマークを入れることも可能。パッケージ内個数 標準なし。バイトン製パッキン。

丸形フランジサポート
技術データ

Serie **UCFC/C**

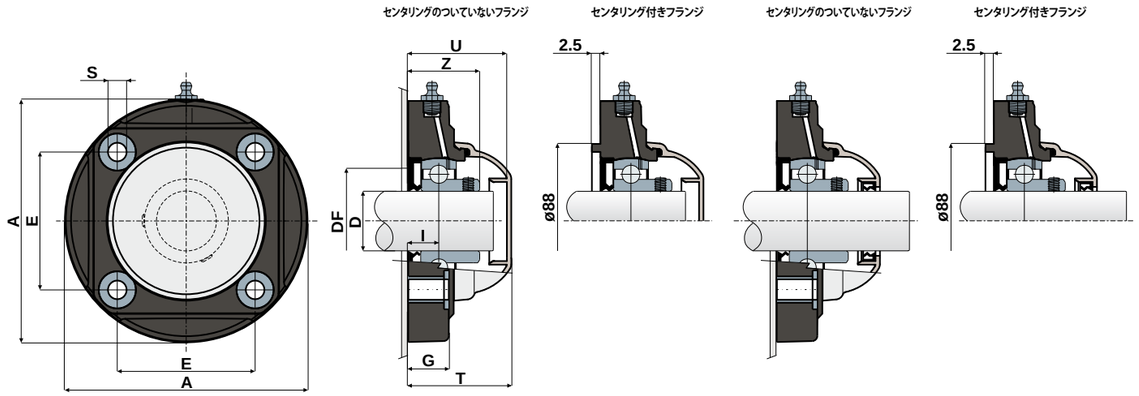

閉まっているタイプ　　閉まっていないタイプ

FLANGIA SENZA CENTRAGGIO

クロム染料で染められた鋼鉄軸受																							
D	SERIE	コード								外形寸法図 (mm)										軸受の荷重 (N)		本体の荷重
		標準軸受				ロングライフ軸受				E	A	S	G	I	Z	U	T	DF		C	C0	(N)
		黒		白		黒		白										Max	Min			
		閉まっているタイプ	閉まっていないタイプ	閉まっているタイプ	閉まっていないタイプ	閉まっているタイプ	閉まっていないタイプ	閉まっているタイプ	閉まっていないタイプ													
35	UCFC 207 C	85647	85649	85655	85657	90367	90368	90369	90370	77,8	137	10,5	26	17	40,6	56	58	70	55	25500	15300	19550

AISI 440Cステンレス軸受																							
D	SERIE	コード								外形寸法図 (mm)										軸受の荷重 (N)		本体の荷重
		標準軸受				ロングライフ軸受				E	A	S	G	I	Z	U	T	DF		C	C0	(N)
		黒		白		黒		白										Max	Min			
		閉まっているタイプ	閉まっていないタイプ	閉まっているタイプ	閉まっていないタイプ	閉まっているタイプ	閉まっていないタイプ	閉まっているタイプ	閉まっていないタイプ													
35	UCFC 207 C	85651	85653	85659	85661	90371	90372	90373	90374	77,8	137	10,5	26	17	40,6	56	58	70	55	16600	15300	19550

FLANGIA CON CENTRAGGIO

クロム染料で染められた鋼鉄軸受																							
D	SERIE	コード								外形寸法図 (mm)										軸受の荷重 (N)		本体の荷重
		標準軸受				ロングライフ軸受				E	A	S	G	I	Z	U	T	DF		C	C0	(N)
		黒		白		黒		白										Max	Min			
		閉まっているタイプ	閉まっていないタイプ	閉まっているタイプ	閉まっていないタイプ	閉まっているタイプ	閉まっていないタイプ	閉まっているタイプ	閉まっていないタイプ													
35	UCFC 207 C	86029	86025	86031	86027	90375	90376	90377	90378	77,8	137	10,5	26	17	40,6	56	58	-	-	25500	15300	19550

AISI 440Cステンレス軸受																							
D	SERIE	コード								外形寸法図 (mm)										軸受の荷重 (N)		本体の荷重
		標準軸受				ロングライフ軸受				E	A	S	G	I	Z	U	T	DF		C	C0	(N)
		黒		白		黒		白										Max	Min			
		閉まっているタイプ	閉まっていないタイプ	閉まっているタイプ	閉まっていないタイプ	閉まっているタイプ	閉まっていないタイプ	閉まっているタイプ	閉まっていないタイプ													
35	UCFC 207 C	86030	86026	86032	86028	90379	90380	90381	90382	77,8	137	10,5	26	17	40,6	56	58	-	-	16600	15300	19550