Klemmen

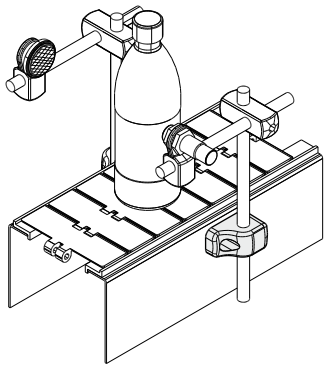

Mit Zentrierzapfen
(Empfehlenswert für die Lichtschrankenhalterung)

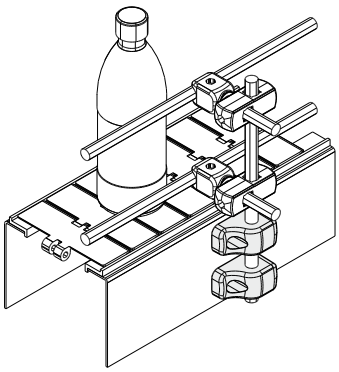

Ohne Zentrierzapfen
(Empfehlenswert für Schienenhalterung)

Anwendungsbeispiel

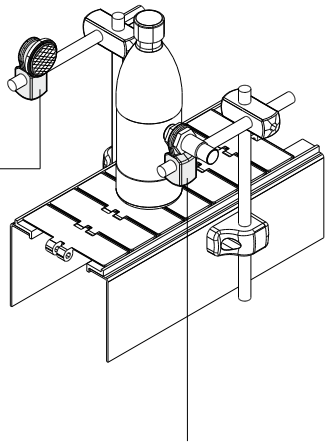

Klemme für Lichtschrankenhalterung

(für Lichtschranken und Rückstrahler)

Teil **237**

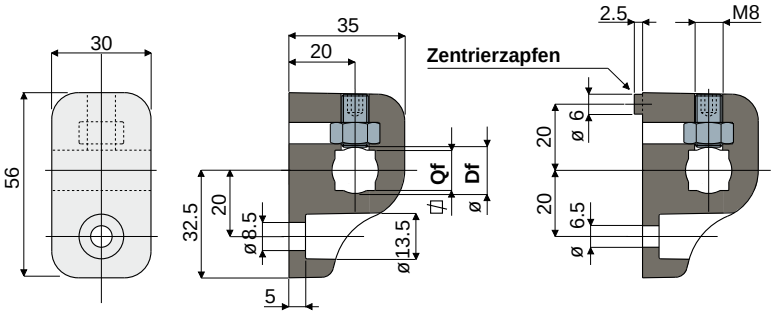

Ohne Zentrierzapfen **Mit Zentrierzapfen**

Loch für Bolzen Df rund (mm)	Loch für Bolzen Qf vierkant (mm)	Ohne Zentrierzapfen Code	Mit Zentrierzapfen Code
10	8	237 / 80958	237 / 80961
12	10	237 / 80959	237 / 80962
14	12	237 / 80960	237 / 80963

Teil **240**

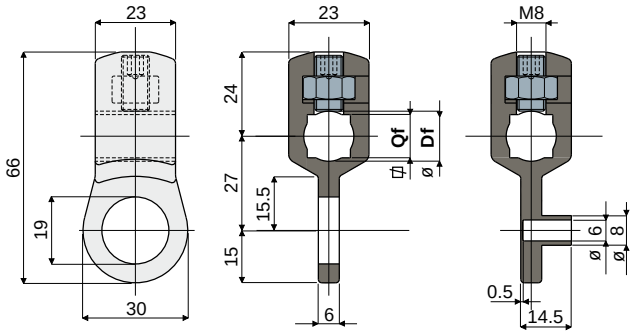

Typ 1 (Für Lichtschranken) **Typ 2** (Für Rückstrahler)

Loch für Bolzen Df rund (mm)	Loch für Bolzen Qf vierkant (mm)	Typ 1 (Für Lichts) Code	Typ 2 (Für Rückstrahler) Code
10	8	240 / 80996	240 / 80997
12	10	240 / 80998	240 / 80999
14	12	240 / 81000	240 / 81001

MATERIALIEN: Klemme aus Polyamid, glasfaserverstärkt, schwarz; Bolzen, Unterlegscheibe und Mutter aus Edelstahl AISI 304.

BESCHREIBUNG: Für runden und quadratischen Bolzen geeignet.

VERPACKUNG: 24 Stücke.

AUF ANFRAGE:

- **Klemmen:** Aus Polypropylen, glasfaserverstärkt; in verschiedenen Farben.
- **Verpackungen:** Nicht standardmäßig.