Zaciski

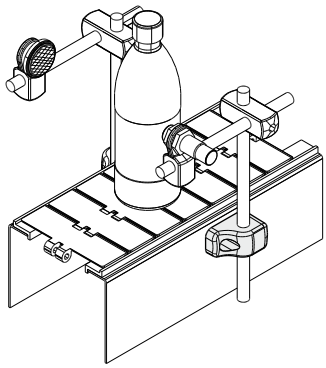

Z kołkiem centrującym
(zalecany do wspornika fotokomórek)

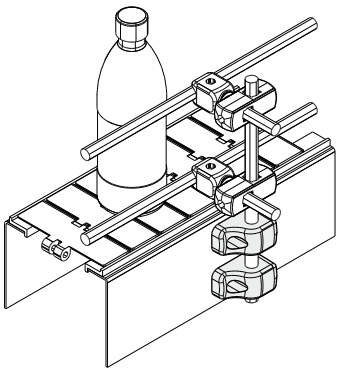

Bez kołka centrującego
(zalecany do wspornika prowadnic)

Przykład zastosowania

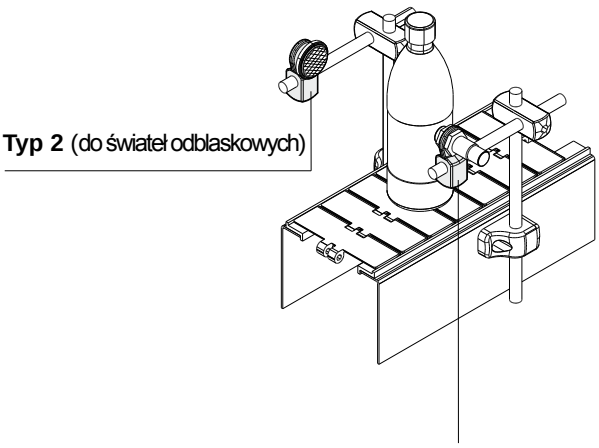

Typ 1 (do fotokomórek)

Uchwyt do fotokomórek Część. 237

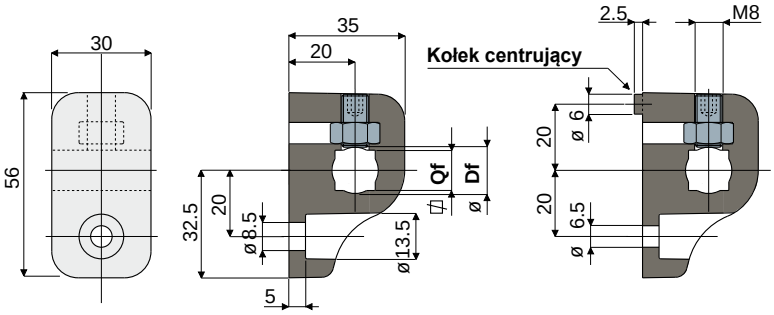

Bez kołka centrującego **Z kołkiem centrującym**

Otwór na kołek o wym. Df okrągły (mm)	Qf kwadratowy (mm)	Bez kołka centrującego Kod	Z kołkiem centrującym Kod
10	8	237 / 80958	237 / 80961
12	10	237 / 80959	237 / 80962
14	12	237 / 80960	237 / 80963

Uchwyt do fotokomórek Część. 240

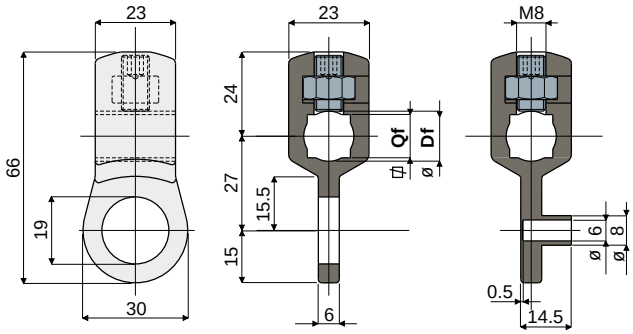

Typ 1 (do fotokomórek) **Typ 2** (do świateł odblaskowych)

Otwór na kołek o wym. Df okrągły (mm)	Qf kwadratowy (mm)	Typ 1 (do fotokomórek) Kod	Typ 2 (do świateł odblaskowych) Kod
10	8	240 / 80996	240 / 80997
12	10	240 / 80998	240 / 80999
14	12	240 / 81000	240 / 81001

MATERIAŁY: Zacisk ze wzmocnionego poliamidu, kolor czarny; kołek i nakrętka ze stali nierdzewnej inox AISI 304.
PARAMETRY: Możliwość użycia kołków okrągłych i kwadratowych.
OPAKOWANIE: 24 sztuki.
NA ŻĄDANIE:

- **Zaciski:** z otworami o rożnych rozmiarach, ze wzmocnionego polipropylenu, różne kolory.
- **Opakowania:** niestandardowe.