Зажим

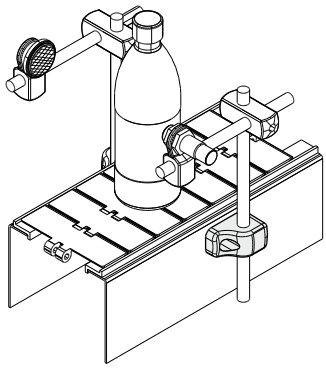

С центровочным штырем
(Рекомендуется для опоры фотоэлементов)

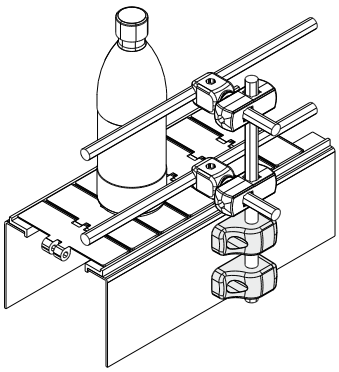

Без центровочного штыря
(Рекомендуется для опоры направляющих)

Пример установки

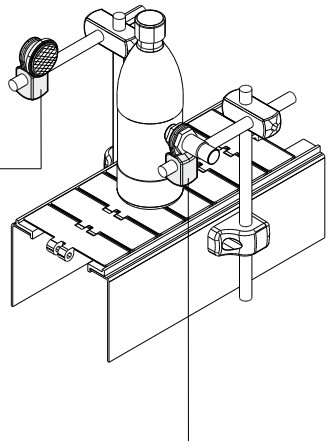

Зажим фотоэлементов Дет. 237

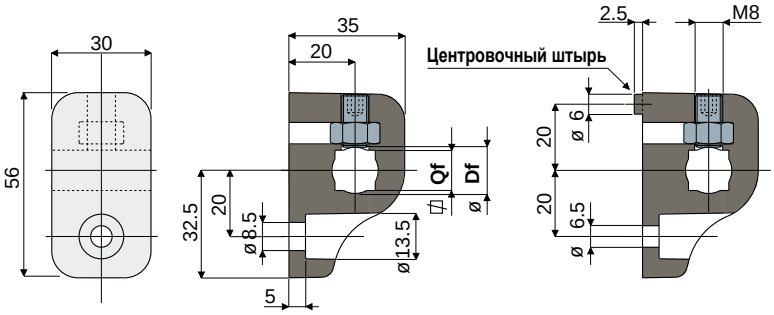

Без центровочного штыря **С центровочным штырем**

Отверстие для штыря Df круглого (mm)	Qf квадратного (mm)	Без центровочного штыря Код	С центровочным штырем Код
10	8	237 / 80958	237 / 80961
12	10	237 / 80959	237 / 80962
14	12	237 / 80960	237 / 80963

Зажим фотоэлементов Дет. 240

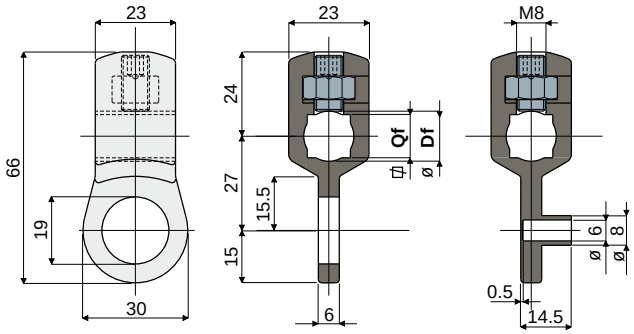

Тип 1 (Для фотоэлементов) **Тип 2** (Для катадиоптров)

Отверстие для штыря Df круглого (mm)	Qf квадратного (mm)	Тип 1 (Для фотоэлементов) Код	Тип 2 (Для катадиоптров) Код
10	8	240 / 80996	240 / 80997
12	10	240 / 80998	240 / 80999
14	12	240 / 81000	240 / 81001

МАТЕРИАЛЫ: Зажим из усиленного полиамида черного цвета; установочный винт и гайка из нержавеющей стали AISI 304.
ХАРАКТЕРИСТИКИ: Возможность использования круглых и квадратных штырей.
УПАКОВКА: 24 шт.
ПО ЗАПРОСУ:

- Зажимы: С отверстиями различных размеров, из усиленного полипропилена, различных цветов.
- Упаковки: Нестандартные.