Zaciski

Część. 539 Uchwyt „T”

(do podparcia prowadnic i fotokomórek)

NEW

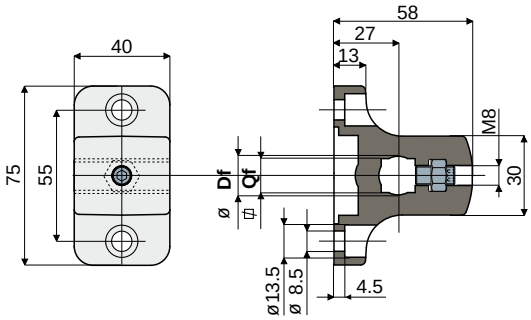

Otwór na kołek o wym. Df okrągły (mm)	Qf kwadratowy (mm)	Kod
16	14	539 / 89101
18	16	539 / 89102
20	18	539 / 89103

MATERIAŁY: Zacisk ze wzmocnionego poliamidu, kolor czarny; kołek i nakrętka ze stali nierdzewnej inox AISI 304.
PARAMETRY: Możliwość użycia kołków okrągłych i kwadratowych.
OPAKOWANIE: 24 sztuki.
NA ŻĄDANIE:
- **Zaciski:** ze wzmocnionego polipropylenu, różne kolory.
- **Opakowania:** niestandardowe.

Część. 238 Uchwyt „T”

(do podparcia prowadnic i fotokomórek)

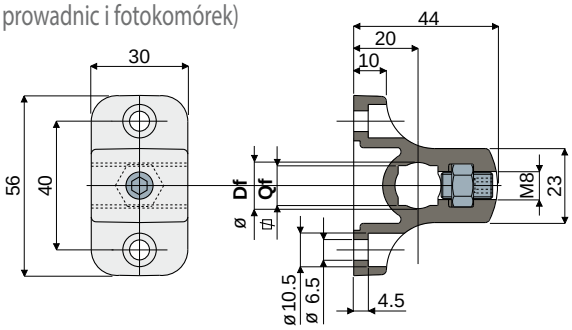

Otwór na kołek o wym. Df okrągły (mm)	Qf kwadratowy (mm)	Kod
10	8	238 / 80985
12	10	238 / 80986
14	12	238 / 80987

MATERIAŁY: Zacisk ze wzmocnionego poliamidu, kolor czarny; kołek i nakrętka ze stali nierdzewnej inox AISI 304.
PARAMETRY: Możliwość użycia kołków okrągłych i kwadratowych.
OPAKOWANIE: 24 sztuki.
NA ŻĄDANIE:
- **Zaciski:** ze wzmocnionego polipropylenu, różne kolory.
- **Opakowania:** niestandardowe.

Część. 324 Przekładka do zacisku

(do zacisku „T” nr części 238)

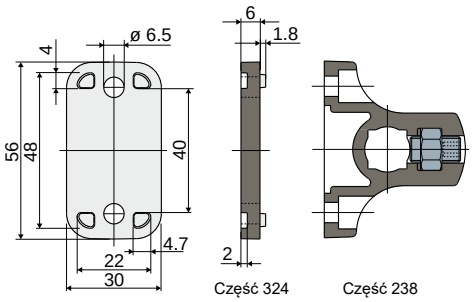

Kod
324 / 82971

MATERIAŁY: przekładka ze wzmocnionego poliamidu i włókna szklanego, kolor czarny.
PARAMETRY: element do użytku z zaciskiem, nr części 238.
OPAKOWANIE: 24 sztuki.
NA ŻĄDANIE:
- **Przekładki:** ze wzmocnionego polipropylenu, różne kolory.
- **Opakowania:** niestandardowe.

Przykład zastosowania

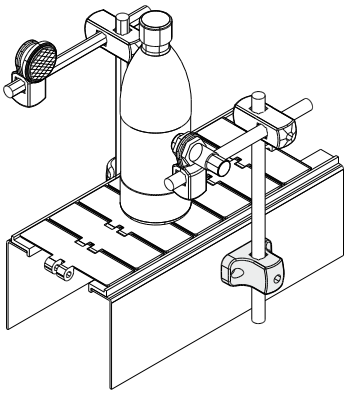

do wspornika fotokomórek

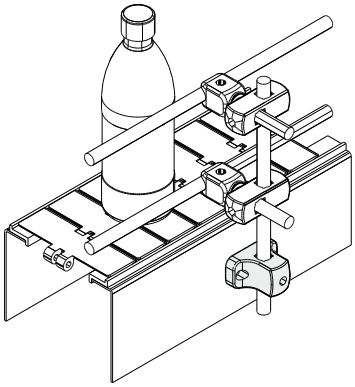

do wspornika prowadnic
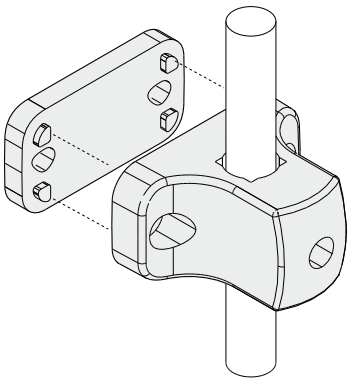
Przykład zastosowania