Guias de produto e acessórios

Ref. 306 Guia lateral de rolos esféricos
(uma via, passo dos rolos de 12 mm)

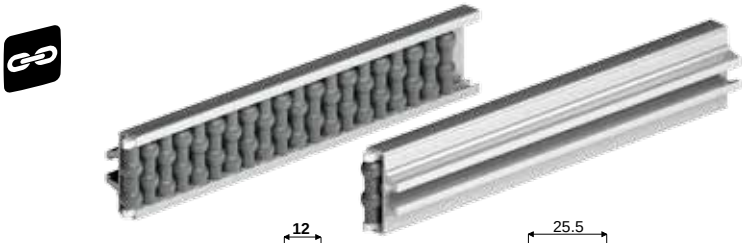

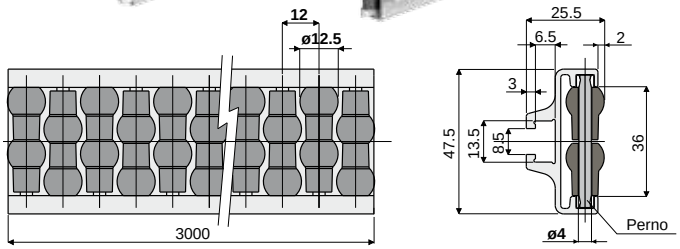

Pernos de resina de acetal	Pernos de aço inox AISI 304
Código	Código
306 / 82809	306 / 84548

MATERIAIS: Guia com perfilado metálico de alumínio anodizado; rolos de polietileno cinza; pernos de suporte em resina de acetal branca ou aço inox AISI 304.
CARACTERÍSTICAS: Fornecida montada em barras de 3 metros. Raio mín de curvatura: 250 mm.
EMBALAGEM: 2 peças (6 Mt.).
SOB ENCOMENDA:
- **Guia lateral de rolos:** de diferentes cores.

Exemplo de aplicação

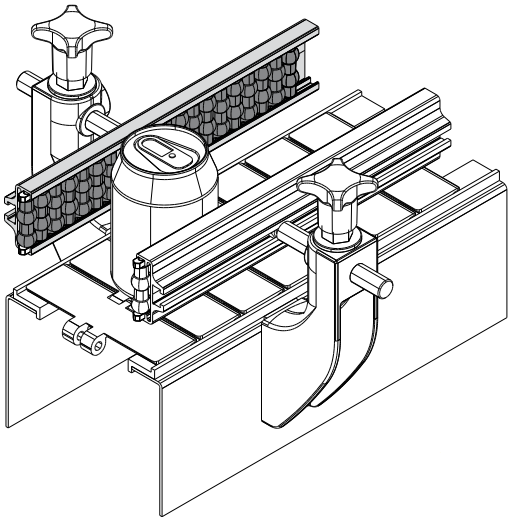

Ref. 307 Guia lateral dupla de rolos esféricos
(duas vias, passo dos rolos de 12 mm)

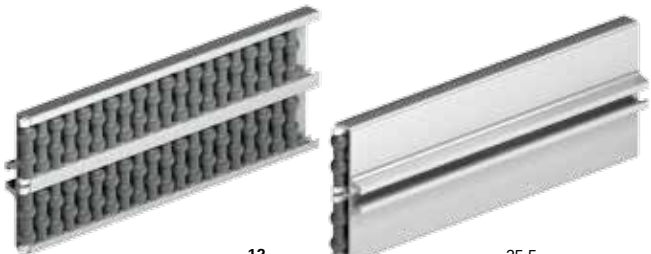

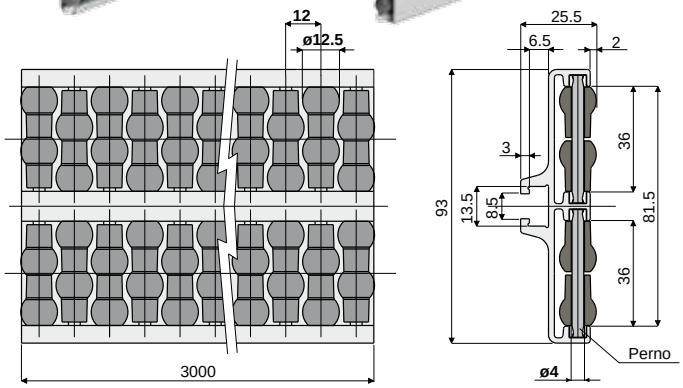

Pernos de resina de acetal	Pernos de aço inox AISI 304
Código	Código
307 / 82810	307 / 84549

MATERIAIS: Guia com perfilado metálico de alumínio anodizado; rolos de polietileno cinza; pernos de suporte em resina de acetal branca ou aço inox AISI 304.
CARACTERÍSTICAS: Fornecida montada em barras de 3 metros. Raio mín de curvatura: 500 mm.
EMBALAGEM: 2 peças (6 Mt.).
SOB ENCOMENDA:
- **Guia lateral dupla de rolos:** de diferentes cores.

Exemplo de aplicação

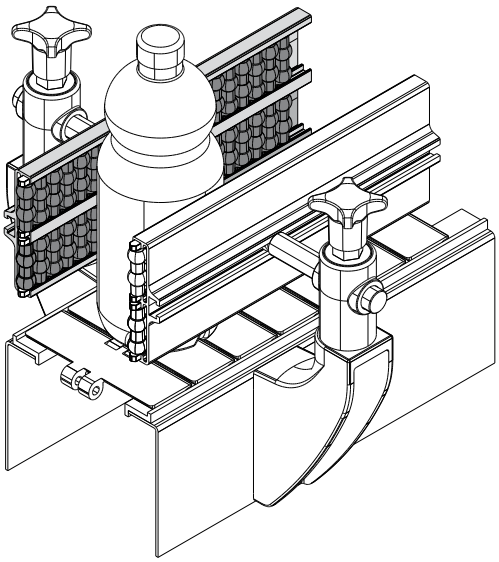

Indicado para aplicações que exigem a máxima robustez.