Guide produit et accessoires

Guide central à pèrles
(deux pistes, pas des rouleaux 12 mm.)

Réf. **308**

Exemple d'application

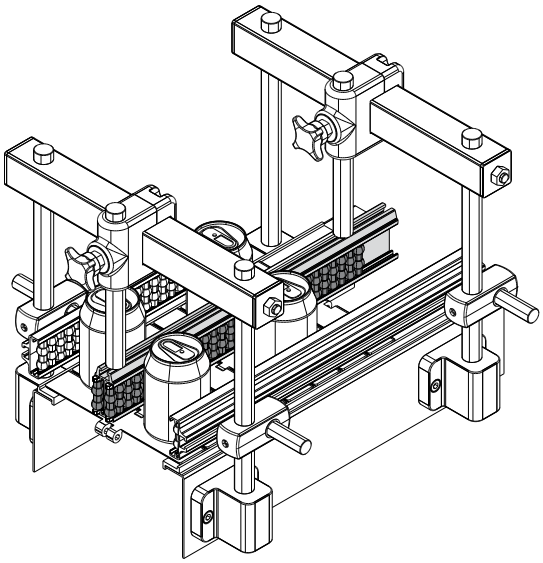

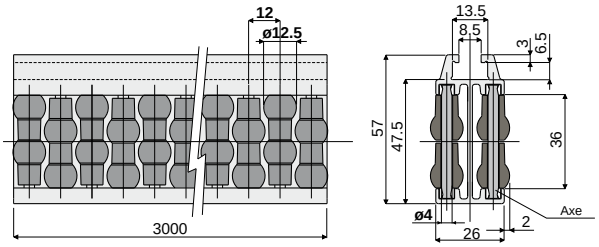

Axes en résine acétalique	Axes en acier inox AISI 304
Code	Code
308 / 82811	308 / 84550

MATÉRIAUX: Guide avec profil métallique en aluminium anodisé; rouleaux en polyéthylène couleur gris; axes de soutien en résine acétalique couleur blanc ou bien en acier inox AISI 304.
CARACTÉRISTIQUES: Fournie assemblée en barres de 3 mètres.
Rayon mini de courbure: 500 mm.
CONDITIONNEMENT: 2 barres (= 6 mètres).
SUR DEMANDE:
- Conditionnement: Hors standard.

Guide central double à pèrles
(quatre pistes, pas des rouleaux 12 mm.)

Réf. **319**

Exemple d'application

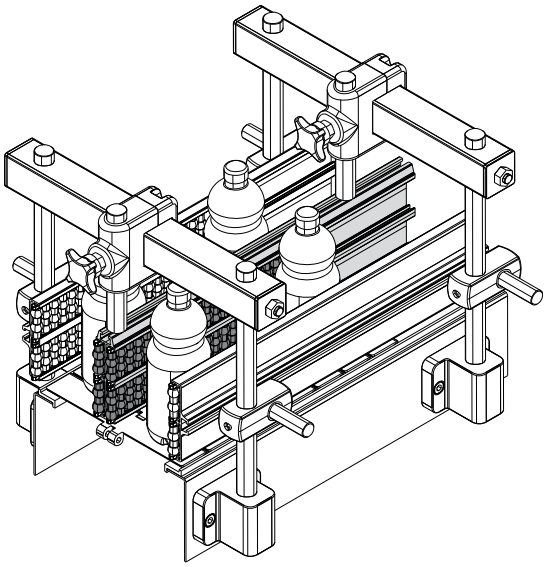

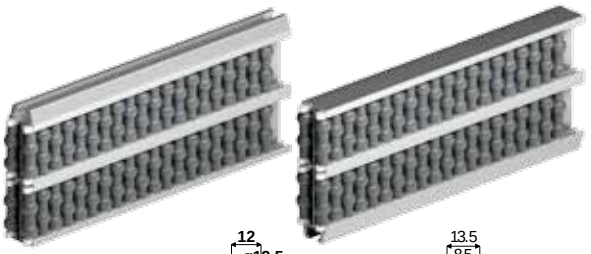

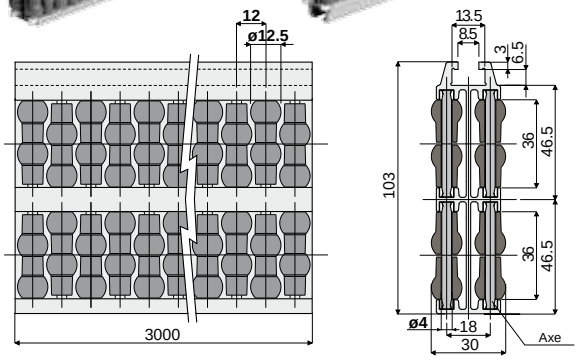

Axes en résine acétalique	Axes en acier inox AISI 304
Code	Code
319 / 82916	319 / 84551

MATÉRIAUX: Guide avec profil métallique en aluminium anodisé; rouleaux en polyéthylène couleur gris; axes de soutien en résine acétalique couleur blanc ou bien en acier inox AISI 304.
CARACTÉRISTIQUES: Fournie assemblée en barres de 3 mètres.
Rayon mini de courbure: 750 mm.
CONDITIONNEMENT: 2 barres (= 6 mètres).
SUR DEMANDE:
- Conditionnement: Hors standard.

Approprié pour applications qui ont besoin de la max robustesse.