Guide chaîne et accessoires

Réf. 471 Patin pour retour chaînes

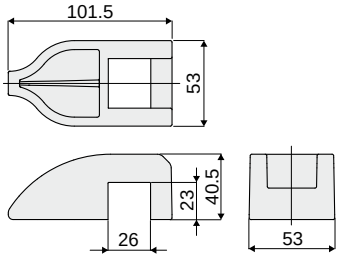

Code
471 / 85796

MATÉRIAUX: Patin en polyéthylène HD couleur vert.
CARACTÉRISTIQUES: À utiliser avec les entretoises Réf. 495, 496 et 497 et le profilé de coulissement Réf. 499. Montage à pression.
CONDITIONNEMENT: 24 pièces.
SUR DEMANDE:
- Patins: dans différentes couleurs.
- Conditionnement: Hors standard.

Réf. 498 Plaque de guide

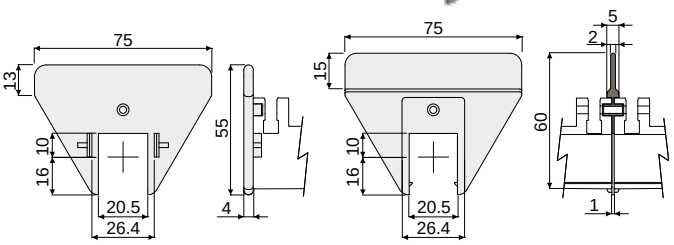

Version Droite Version Droite

Type	Code
Latéral	498 / 87021
Central	498 / 87022

MATÉRIAUX: Plaque en polyamide couleur noir.
CARACTÉRISTIQUES: À utiliser avec les entretoises Réf. 495, 496 et 497.
CONDITIONNEMENT: 24 pièces.
SUR DEMANDE:
- Plaques: Dans différentes couleurs.
- Conditionnements: Hors standard.

Réf. 499 Profilé de coulissement

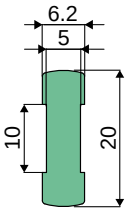

Code
499 / 87023

MATÉRIAUX: Extrudé en polyéthylène couleur vert.
CARACTÉRISTIQUES: À utiliser avec les entretoises Réf. 495, 496 et 497.
CONDITIONNEMENT: Article vendu au mètre - min. 60 mètres.
SUR DEMANDE:
- Extrudés: Dans différentes couleurs et longueurs.
- Conditionnements: Hors standard.

Exemple d'application

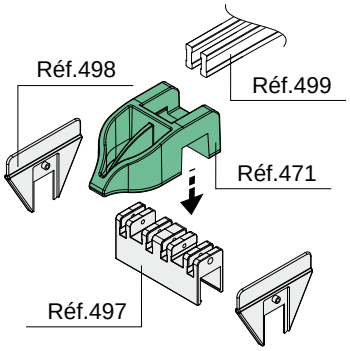

Exemple d'application

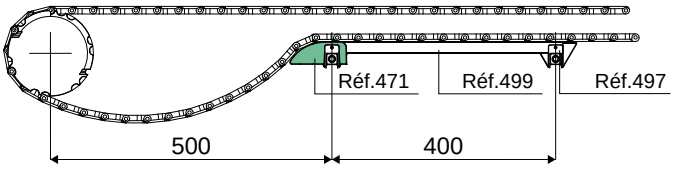

Exemple d'application

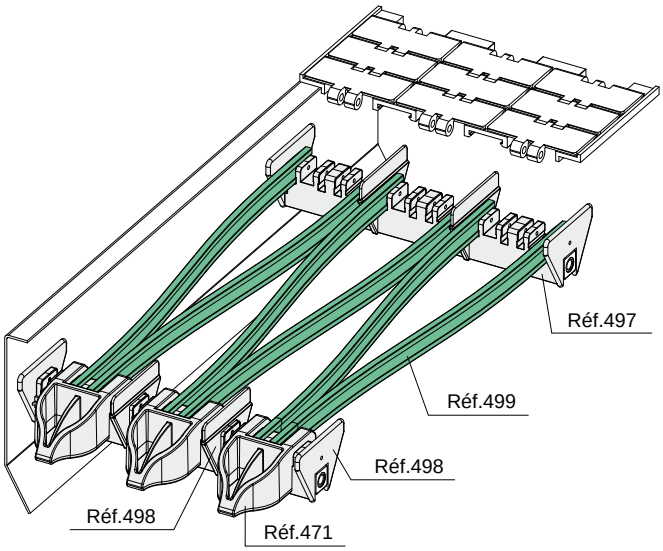

Exemple d'application

Largeur chaîne 82,5 mm.

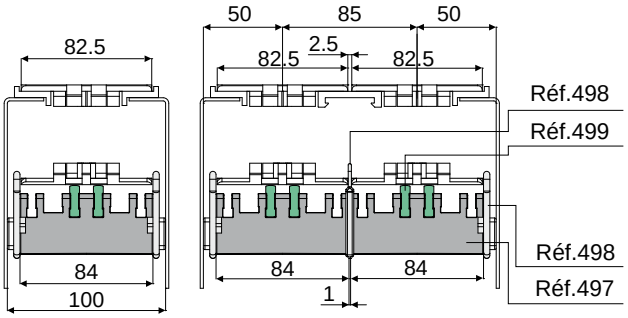
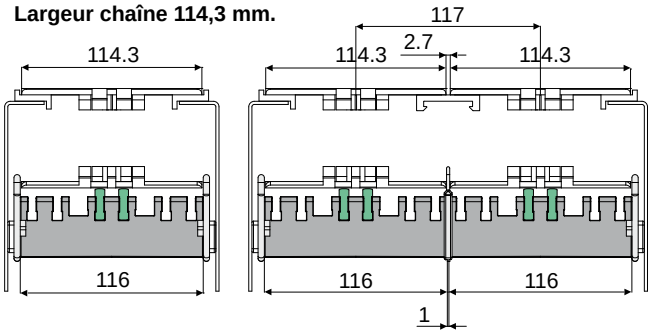
Largeur chaîne 114,3 mm.