# مراقبة الخط

## قطعة **360** وحدة اختبار لفحص المنتج

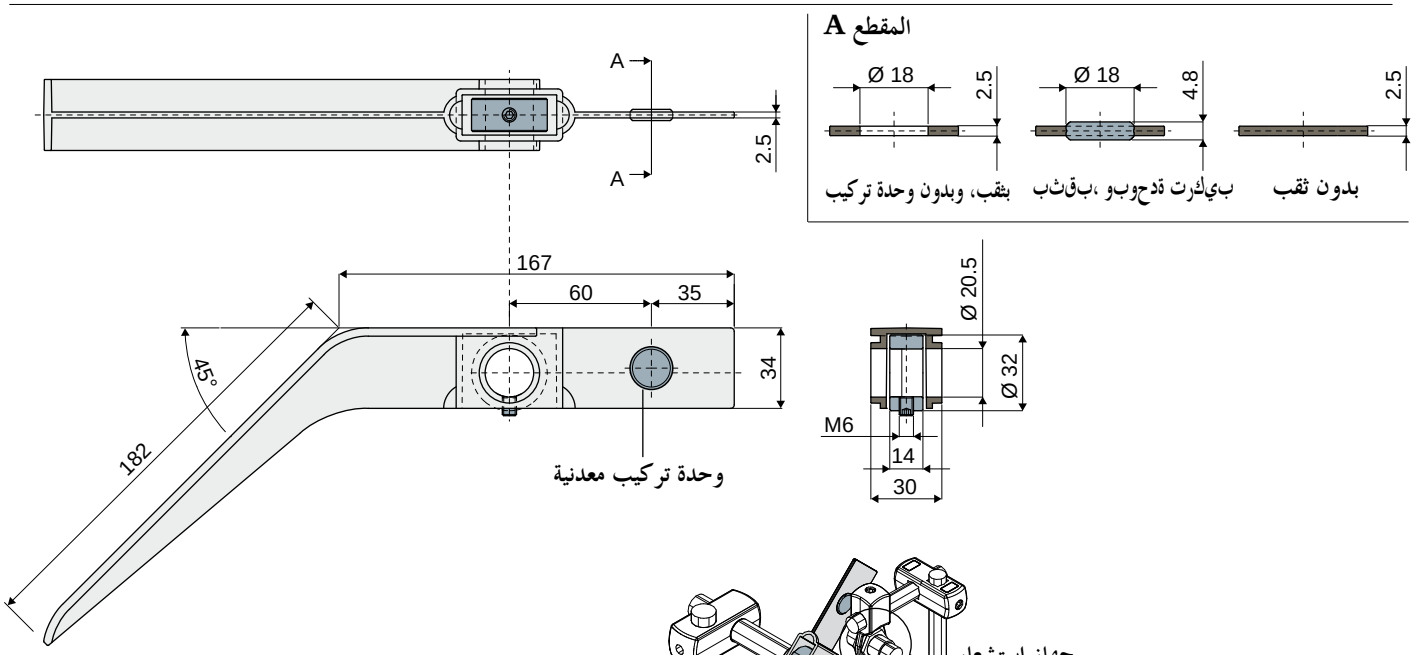


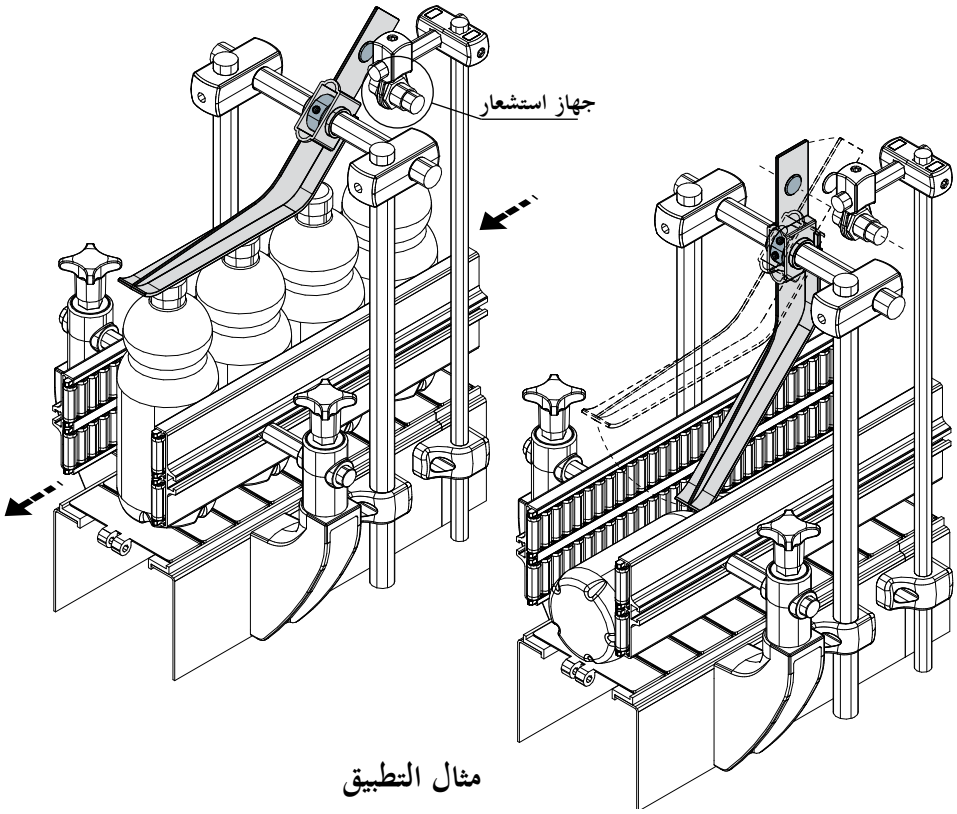


مثال التطبيق

| حلقة صد من الفولاذ المقاوم للصدأ المطلي بالزنك | | |
|---|---|---|
| بثقب، وبوحدة تركيب لجهاز الاستشعار | بثقب، وبدون وحدة تركيب لجهاز الاستشعار | بدون ثقب |
| كود | كود | كود |
| 360 / 83608 | 360 / 83607 | 360 / 83606 |

| حلقة صد من الفولاذ المقاوم للصدأ AISI 304 | | |
|---|---|---|
| بثقب، وبوحدة تركيب لجهاز الاستشعار | بثقب، وبدون وحدة تركيب لجهاز الاستشعار | بدون ثقب |
| كود | كود | كود |
| 360 / 85185 | 360 / 85184 | 360 / 84091 |

**الخامات:** وحدة اختبار من البولي أميد المقوى باللون الأسود؛ مسمار قلاووظ بلا رأس وطوق إيقاف من الفولاذ المطلي بالزنك من الفولاذ المقاوم للصدأ AISI 304.

**المواصفات:** يتم توريدها مُركَّبة. لاستخدامه في الاستشعار الميكانيكي للمنتجات المعبأة.

**العبوة:** 24 قطعة.

**حسب الطلب:**

- **وحدات الاختبار:** موديلات بدون طوق وبدون وليجة بألوان مُختلفة.
- **العبوات:** حسب طلبك.