Элементы для смены формата

Дет. 462 Предохранительный шнурок

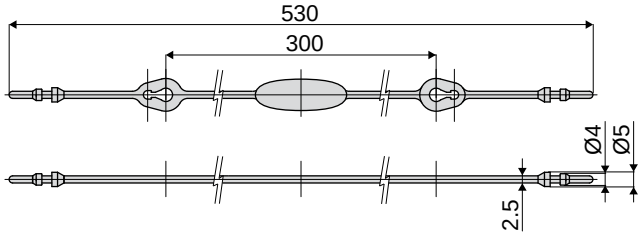

Код
462 / 85548

МАТЕРИАЛЫ: Шнурок из полиамида черного цвета.
ХАРАКТЕРИСТИКИ: Используется для крепления Дет.352 к Дет.374.
УПАКОВКА: 24 шт.
ПО ЗАПРОСУ:
- **Шнурки:** Разных цветов.
- **Упаковки:** Нестандартная.

Дет. 374 Штырь направляющих
(для быстрой смены формата)

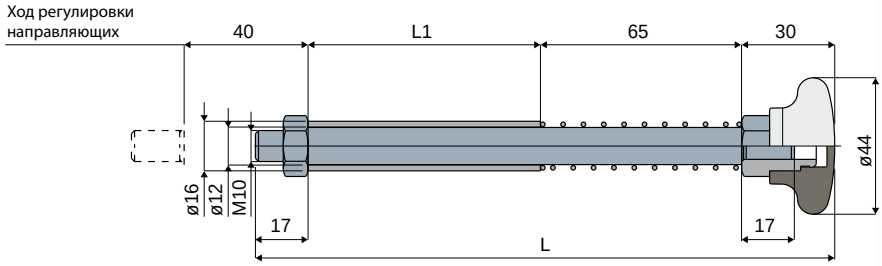

Пример установки

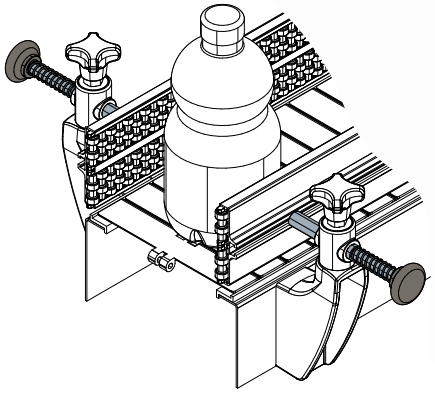

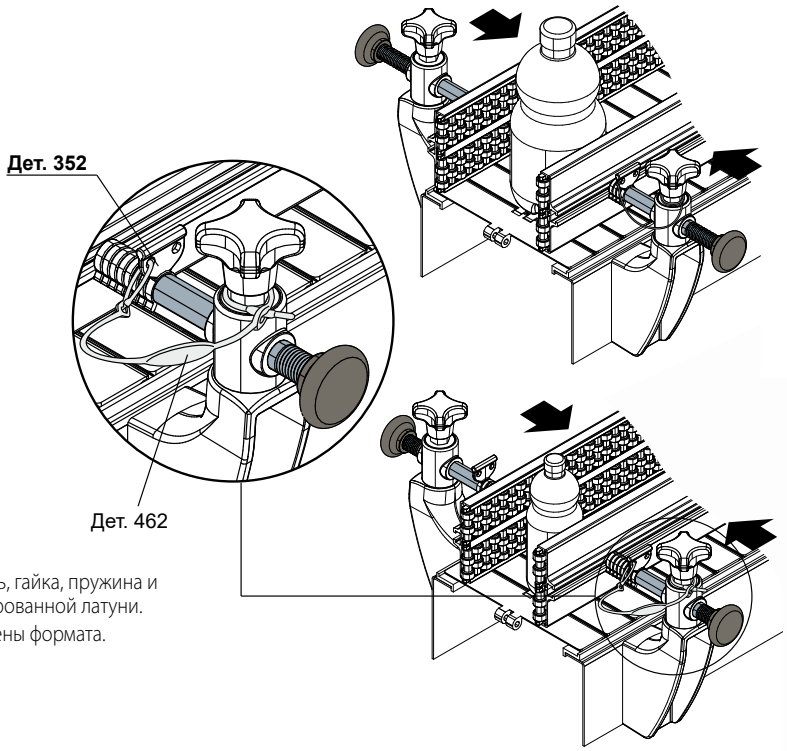

L	L1	Код
187	75	374 / 83860
237	125	374 / 85977

МАТЕРИАЛЫ: Ручка из усиленного полиамида черного цвета; штырь, гайка, пружина и распорная втулка из нержавеющей стали AISI 304; втулка из никелированной латуни.
ХАРАКТЕРИСТИКИ: Используется вместе с дет.352, для быстрой смены формата.
УПАКОВКА: 24 шт.
ПО ЗАПРОСУ:
- **Штыри:** Разной длины; с резьбой M8 вместо M10.
- **Упаковки:** Нестандартные.