Paliers à bride carrée (S Solid)

Serie **UCF/CXA**

Paliers avec brides pleines: bride réalisée a surface pleine pour garantir une hygiène impeccable.

Roulements Long Life: lubrification jusqu'à la fin de la durée de vie

NEW

Fixation par goujons
Revêtement en acier inox AISI 304; sans capot

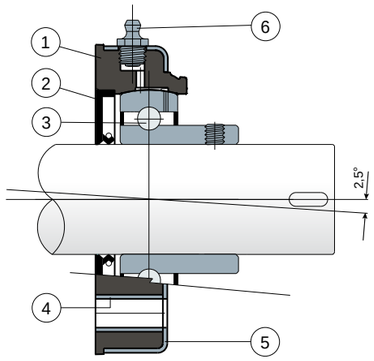

Fixation par collier excentrique
Revêtement en acier inox AISI 304; sans capot

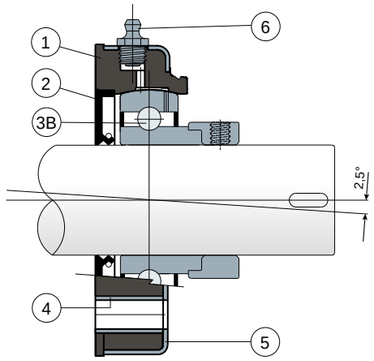

1) Bride en polypropylène renforcé avec fibres de verre couleur noir.
2) Joint postérieur à tenue étanche en caoutchouc NBR pour arbres rotatifs.
3) Roulement en acier au chrome ou acier inox AISI 440.
3B) Roulement en acier au chrome.
4) Boucles de renforcement des trous de fixation en acier inox AISI 304.
5) Revêtement en acier inox AISI 304.
6) Graisseur droit avec filetage 1/8 gaz en laiton nickelé (absent dans les versions avec roulement Long Life).

NB: Le couvercle de protection peut être commandé séparément comme accessoire; dans la version Long Life, le graisseur est absent et le canal de lubrification est protégé par un capuchon en caoutchouc.

Erreur maximale d'alignement de l'arbre 2,5°.
Pour toute autre information, contacter notre service technique et commercial.

MATÉRIAUX: Palier en polypropylène noir renforcé avec fibres de verre; revêtement palier en acier inox AISI 304; roulement avec fixation par goujons en acier au chrome ou acier inox; roulement avec fixation par collier excentrique en acier au chrome; graisseur en laiton nickelé; boucles de renforcement des trous de fixation en acier inox AISI 304; joints en caoutchouc NBR; capot en polypropylène couleur gris Ral 7042, bleu Ral 5015, orange Ral 2004, rouge Ral 3000.
CARACTÉRISTIQUES: Le couvercle de protection peut être commandé séparément comme accessoire. Corps support en polypropylène recouvert d'une couche d'acier inox AISI 304 pour obtenir la plus haute résistance chimique aux détergents anti-bactéries utilisés dans le secteur alimentaire. La pièce est moulée sans cavité interne d'allégement de façon à garantir la désinfection maximale. Montage avec arbres sans épaulement. Erreur maximale d'alignement de l'arbre 2.5°.
CONDITIONNEMENT: 8 pièces.
SUR DEMANDE: Capots de protection dans différentes couleurs et avec marque personnalisé; brides en polypropylène renforcé couleur blanc ou bleu Ral 5005; conditionnement: hors standard; joint en Viton.

Paliers à bride carrée (S Solid)

Données techniques

Serie **UCF/CXA**

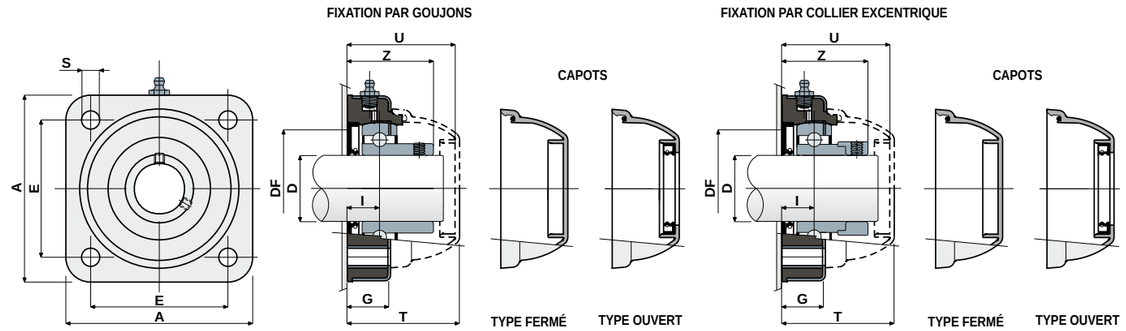

FIXATION PAR GOUJONS

D	SERIE	CODES Supports		DIMENSIONS (mm)										Charge roulement (N)		Charge support	CODES CAPOTS							
												DF					GRIS RAL 7042		BLEU RAL 5015		ORANGE RAL 2004		ROUGE RAL 3000	
		Roulement standard	Roulement Long Life	E	A	S	G	I	Z	U	T	Max	Min	C	C0	(N)	Fermé	Ouvert	Fermé	Ouvert	Fermé	Ouvert	Fermé	Ouvert
30	UCF 206 CXA S	80413	84796	83	113	11	27	20	41	65	68	60	50	19500	11300	17500		80494		87271		87555		87569
35	UCF 207 CXA S	80479	84797	83	113	11	27	19,5	45	65	68	70	55	25500	15300	18000	80256	80495	83088	87277	82280	87557	87528	87529
40	UCF 208 CXA S	80414	84798	83	113	11	27	19,5	48,5	65	68	78	65	32500	19800	18000		80257		86722		82281		82804

FIXATION PAR COLLIER EXCENTRIQUE

D	SERIE	CODES Supports		DIMENSIONS (mm)										Charge roulement (N)		Charge support	CODES CAPOTS	
												DF					GRIS RAL 7042	
		Roulement standard	Roulement Long Life	E	A	S	G	I	Z	U	T	Max	Min	C	C0	(N)	Fermé	Ouvert
30	UCF 206 CXA S	87195	89624	83	113	11	27	20	47	65	68	60	50	19500	11300	17500		80494
35	UCF 207 CXA S	88486	80497	83	113	11	27	19,5	49	65	68	70	55	25500	15300	18000	80256	80495
40	UCF 208 CXA S	88487	89625	83	113	11	27	19,5	52,2	65	68	78	65	32500	19800	18000		80257

FIXATION PAR GOUJONS

D	SERIE	CODES Supports		DIMENSIONS (mm)										Charge roulement (N)		Charge support	CODES CAPOTS							
												DF					GRIS RAL 7042		BLEU RAL 5015		ORANGE RAL 2004		ROUGE RAL 3000	
		Roulement standard	Roulement Long Life	E	A	S	G	I	Z	U	T	Max	Min	C	C0	(N)	Fermé	Ouvert	Fermé	Ouvert	Fermé	Ouvert	Fermé	Ouvert
30	UCF 206 CXA S	80499	89626	83	113	11	27	20	41	65	68	60	50	12500	11200	17500		80494		87271		87555		87569
35	UCF 207 CXA S	80500	85821	83	113	11	27	19,5	45	65	68	70	55	16600	15300	18000	80256	80495	83088	87277	82280	87557	87528	87529
40	UCF 208 CXA S	80501	83461	83	113	11	27	19,5	48,5	65	68	78	65	20000	19000	18000		80257		86722		82281		82804

FIXATION PAR GOUJONS - VERSIONS AVEC MESURES EN POUCES

D		SERIE	CODES Supports		DIMENSIONS (mm)										Charge roulement (N)		Charge support	CODES CAPOTS							
													DF					GRIS RAL 7042		BLEU RAL 5015		ORANGE RAL 2004		ROUGE RAL 3000	
(pouces)	(mm)		Roulement standard	Roulement Long Life	E	A	S	G	I	Z	U	T	Max	Min	C	C0	(N)	Fermé	Ouvert	Fermé	Ouvert	Fermé	Ouvert	Fermé	Ouvert
1"1/4	31,75	UCF 206 CXA S	84505	89627	83	113	11	27	20	41	65	68	60	50	19500	11300	17500	80256	85204	83088	87275	82280	87662	87528	87665

Les dimensions en pouces sont conformes au système impérial britannique