プランマブロック

Serie **UCP/C**

ご要望に応じて対応：青色 Ral 5015 ポリプロピレン製カバー。

ご要望に応じて対応：橙色 Ral 2004 ポリプロピレン製カバー。

ご要望に応じて対応：赤色 Ral 3000 ポリプロピレン製カバー。

ロングライフ軸受: 耐用期間終了まで潤滑。

NEW

軸受の総合的な保護

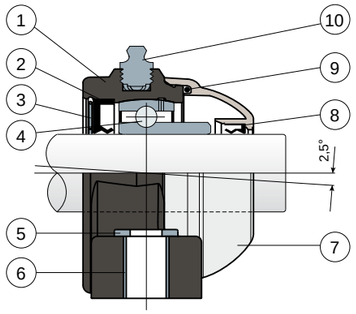

1) 黒色、白色、ガラス繊維強化ポリアミド製軸受箱外側本体。
2) NBRゴムを使用した回転軸向け背面シールパッキン。
3) ステンレス鋼 AISI 304 製リテーナーリング。
4) クロム鋼またはAISI 440のステンレス鋼を使用した軸受。
5) UNI 6592サポートウォッシャーにはAISI 304のステンレス鋼を使用。
6) AISI 304のステンレス鋼を使用した固定補強スペーサー。
7) ポリプロピレン製の保護カバー（灰色 RAL 7042）。
8) NBRゴムを使用した回転軸向けの前面シールパッキン。
9) NBRゴム製Oリング。
10) ニッケルめっき真鍮製1/8管用ねじ山付きストレートタイプグリーサー(ロングライフ軸受付きのバージョンは除外)。

注記：ロングライフバージョンでは、グリースガンは含まれておらず、潤滑経路はゴムキャップで保護されています。

軸受箱の寸法はISO 3228規格に適合
軸の調心の最大角度誤差は2.5°。
詳細は弊社の技術営業部門（Ufficio Tecnico commerciale）までお問い合わせください。

材質: 黒色、白色、ガラス繊維強化ポリアミド製軸受箱外側本体。軸受にはクロム鋼またはステンレス鋼を使用。グリースニップルにはニッケルめっき真鍮を使用。ステンレス鋼 AISI 304 製補強ブシュおよびリテーナーリング。OリングおよびパッキンにはNBRゴムを使用。灰色Ral 7042、青色 Ral 5015、橙色 Ral 2004、赤色 Ral 3000 ポリプロピレン製カバー。
特長: 軸受を外的要因から完全に保護。ショルダーのない軸の取り付け。軸の調心の最大角度誤差は2.5°。
パッケージ内個数: 8 個。
ご要望に応じて対応 :ポリプロピレン + FV製サポートを使用したものや抗菌のもの。クロムめっき鋼製ベアリング使用の偏心カラー固定用部品付きブラケット。保護カバーに他の色を使用したり、独自のマークを入れることも可能。パッケージ内個数 標準なし。バイトン製パッキン。

プランマブロック
技術データ

Serie **UCP/C**

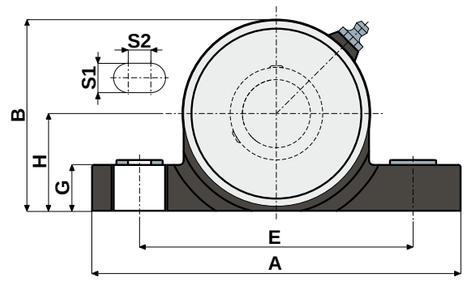

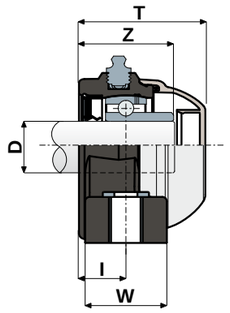

閉まっているタイプ

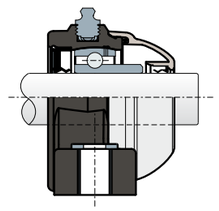

閉まっていないタイプ

クロム染料で染められた鋼鉄軸受																								
D	SERIE	コード								外形寸法図 (mm)											軸受の荷重 (N)		本体の荷重
		標準軸受				ロングライフ軸受																	
		黒		白		黒		白															
		密封ゴムタイプ	密封ゴムタイプ	密封ゴムタイプ	密封ゴムタイプ	密封ゴムタイプ	密封ゴムタイプ	密封ゴムタイプ	密封ゴムタイプ	E	A	S1	S2	G	H	B	I	W	Z	T	C	C0	(N)
20	UCP 204 C	84076	84077	84758	84759	90093	90094	90101	90102	96	130	13	10	20	33,5	65,5	18	30	36	49	12800	6600	5750
25	UCP 205 C	83682	83683	84760	84761	88590	88428	90103	90104	106	140	13	10	20	36,5	71,5	19,6	35	39	51,7	14000	7800	6900
30	UCP 206 C	83684	83685	84762	84763	90095	90096	90105	90106	121	163	13	10	20	43	84,5	20,7	36	41,7	55,7	19500	11300	9200
35	UCP 207 C	83686	83687	84764	84765	90097	90098	90107	90108	126	168	13	10	20	47,6	93,3	22,7	39	48	61,8	25500	15300	11500
40	UCP 208 C	85441	85443	85445	85446	90099	90100	90109	90110	136	185	13	10	20	50	100	22,5	38,6	51,5	70,7	32500	19800	11500

AISI 440Cステンレス軸受																								
D	SERIE	コード								外形寸法図 (mm)											軸受の荷重 (N)		本体の荷重
		標準軸受				ロングライフ軸受																	
		黒		白		黒		白															
		密封ゴムタイプ	密封ゴムタイプ	密封ゴムタイプ	密封ゴムタイプ	密封ゴムタイプ	密封ゴムタイプ	密封ゴムタイプ	密封ゴムタイプ	E	A	S1	S2	G	H	B	I	W	Z	T	C	C0	(N)
20	UCP 204 C	84078	84079	84766	84767	90111	90112	90119	90120	96	130	13	10	20	33,5	65,5	18	30	36	49	8300	6600	5750
25	UCP 205 C	83696	83697	84768	84769	90113	90114	90121	90122	106	140	13	10	20	36,5	71,5	19,6	35	39	51,7	9150	7800	6900
30	UCP 206 C	83698	83699	84770	84771	87416	87417	90123	90124	121	163	13	10	20	43	84,5	20,7	36	41,7	55,7	12500	11200	9200
35	UCP 207 C	83700	83701	84772	84773	90115	90116	90125	90126	126	168	13	10	20	47,6	93,3	22,7	39	48	61,8	16600	15300	11500
40	UCP 208 C	85447	85448	85449	85450	90117	90118	90127	90128	136	185	13	10	20	50	100	22,5	38,6	51,5	70,7	20000	19000	11500

インチ単位のバージョン

クロム染料で染められた鋼鉄軸受																								
D		SERIE	コード								外形寸法図 (mm)										軸受の荷重 (N)		本体の荷重
			標準軸受				ロングライフ軸受																
			黒		白		黒		白														
(インチ)	(mm)		密封ゴムタイプ	密封ゴムタイプ	密封ゴムタイプ	密封ゴムタイプ	密封ゴムタイプ	密封ゴムタイプ	密封ゴムタイプ	密封ゴムタイプ	E	A	S1	S2	G	H	B	I	W	Z	T	C	C0	(N)
1"	25,4	UCP 205 C	84531	84532	84923	84924	90129	90130	90133	90134	106	140	13	10	20	36,5	71,5	19,6	35	39	51,7	14000	7800	6900
1"1/4	31,75	UCP 206 C	84533	84534	84925	84926	90131	90132	90135	90136	121	163	13	10	20	43	84,5	20,7	36	41,7	55,7	19500	11300	9200

インチ単位の寸法は、イギリスの帝国単位に準拠しています